Beton

Nach Eigenschaften SN EN 206:2013

Sorte	NPK	Druckfestigkeits-Klasse	Expositions-Klasse	Grösstkorn	Max. W/Z	Konsistenz	Anwendung	Fr. /m³
Z030	0	C16 / 20	X0	32	–	C2 / C3	Kranbeton	**182.25**
Z060		C16 / 20	X0	16	–	C2 / C3	Kranbeton	**188.15**
A230-0	A	C25 / 30	XC1, XC2	32	0.65	C2 / C3	Kranbeton	**192.20**
A230-0		C25 / 30	XC1, XC2	32	0.65	F4	Kranbeton	**194.30**
A231-0		C25 / 30	XC1, XC2	32	0.65	F4	Pumpbeton	**199.60**
A232-0		C25 / 30	XC1, XC2	32	0.65	F5 (LVB)	leichtverd. Beton Kran/Pump	**207.20**
A231-4		C25 / 30	XC1, XC2	32	0.65	C3 / F4	Sichtbeton Kran/Pump	**201.25**
A260-0		C25 / 30	XC1, XC2	16	0.65	C2 / C3	Kranbeton	**205.30**
A260-0		C25 / 30	XC1, XC2	16	0.65	F4	Kranbeton	**207.50**
A261-0		C25 / 30	XC1, XC2	16	0.65	F4	Pumpbeton	**213.80**
A262-0		C25 / 30	XC1, XC2	16	0.65	F5 (LVB)	leichtverd. Beton Kran/Pump	**219.70**
A261-4		C25 / 30	XC1, XC2	16	0.65	C3 / F4	Sichtbeton Kran/Pump	**214.05**
A265-0		C25 / 30	XC1, XC2	16	0.65	SVB (SCC)	selbstverdichtender Beton	**277.35**
B230-A	B	C25 / 30	XC3	32	0.60	C2 / C3 / F4	Kranbeton	**200.65**
B231-A		C25 / 30	XC3	32	0.60	C3 / F4	Pumpbeton	**203.85**
B230-0		C25 / 30	XC3	32	0.55	C3 / F4	Kranbeton Weisse Wanne	**202.80**
B231-0		C25 / 30	XC3	32	0.55	C3 / F4	Pumpbeton Weisse Wanne	**205.95**
B234-0		C25 / 30	XC3	32	0.55	C3	Monobeton Pump	**220.–**
B260-A		C25 / 30	XC3	16	0.60	C2 / C3 / F4	Kranbeton	**212.80**
B261-A		C25 / 30	XC3	16	0.60	C3 / F4	Pumpbeton	**215.95**
B260-0		C25 / 30	XC3	16	0.55	C3 / F4	Kranbeton Weisse Wanne	**214.90**
B261-0		C25 / 30	XC3	16	0.55	C3 / F4	Pumpbeton Weisse Wanne	**218.10**
B264-0		C25 / 30	XC3	16	0.55	C3	Monobeton Pump	**236.40**
C330-0	C	C30 / 37	XC4, XF1	32	0.50	C2 / C3 / F4	Kranbeton	**213.55**
C331-0		C30 / 37	XC4, XF1	32	0.50	C3 / F4	Pumpbeton	**216.45**
C331-4		C30 / 37	XC4, XF1	32	0.50	C3 / F4	Sichtbeton Kran/Pump	**227.25**
C333-0		C30 / 37	XC4, XF1	32	0.50	C3	Monobeton Kran	**226.55**
C334-0		C30 / 37	XC4, XF1	32	0.50	C3	Monobeton Pump	**229.75**
C431-0		C35 / 45	XC4, XF1	32	0.50	C3	Stützenbeton Kran/Pump	**225.10**
C360-0		C30 / 37	XC4, XF1	16	0.50	C2 / C3 / F4	Kranbeton	**227.80**
C361-0		C30 / 37	XC4, XF1	16	0.50	C3 / F4	Pumpbeton	**230.70**
C361-4		C30 / 37	XC4, XF1	16	0.50	C3 / F4	Sichtbeton Kran/Pump	**240.25**
C363-0		C30 / 37	XC4, XF1	16	0.50	C3	Monobeton Kran	**241.–**
C364-0		C30 / 37	XC4, XF1	16	0.50	C3	Monobeton Pump	**244.10**
C461-0		C35 / 45	XC4, XF1	16	0.50	C3	Stützenbeton Kran/Pump	**238.10**
C365-0		C30 / 37	XC4, XF1	16	0.50	SVB (SCC)	selbstverdichtender Beton	**297.35**
D231-0	D,T1	C25 / 30	XC4, XD1, XF2	32	0.50	C3 / F4	Kranbeton / Pumpbeton	**246.10**
D261-0		C25 / 30	XC4, XD1, XF2	16	0.50	C3 / F4	Kranbeton / Pumpbeton	**258.25**
F331-0	F, T3	C30 / 37	XC4, XD3, XF2	32	0.45	C2 / C3 / F4	Kranbeton / Pumpbeton	**252.95**
F361-0		C30 / 37	XC4, XD3, XF2	16	0.45	C3	Kranbeton / Pumpbeton	**265.20**
G331-0	G, T4	C30 / 37	XC4, XD3, XF4	32	0.45	C2 / C3	Kranbeton / Pumpbeton	**256.20**
G361-0		C30 / 37	XC4, XD3, XF4	16	0.45	C2 / C3	Kranbeton / Pumpbeton	**268.45**
H236-0	H	C25 / 30		32	0.50	F5	Pfahlbeton (trocken)	**226.95**
I237-0	I	C25 / 30		32	0.50	F5	Pfahlbeton (unter Wasser)	**245.60**

Mindestmischmenge 0,3 m³/1.0 m³ für Sorte C365-0. Für sämtliche Betonsorten ist die Chloridgehaltsklasse Cl 0.1 massgebend. Bei weichen Betonen mit Konsistenz F4 und weicher können leichte GK aufschwimmen.

Preise in Schweizer Franken exkl. MWST

Festigkeitsentwicklung

Alle in der Preisliste aufgeführten Betone nach Eigenschaften entsprechen mindestens der Festigkeitsentwicklung «mittel». Für selbstverdichtenden Beton gilt eine «langsame» Festigkeitsentwicklung. Die mindest erreichbare Festigkeitsentwicklung gemäss SN EN 206 wird garantiert. Generell gilt, dass die Festigkeitsentwicklung abhängig ist von der aktuellen Einbausituation und den Witterungsverhältnissen.

Nach Zementgehalt und Gesteinskörnung

Eigenschaft	Sorte	Korngrösse	Bindemittel CEM, kg/m³	Konsistenz	Fr./m³
Stabi RCM (Mischgranulat)	804	0–22	50	C0	**21.25**
Stabi RCM (Mischgranulat)	805	0–22	75	C0	**26.55**
Stabi RCM (Mischgranulat)	806	0–22	100	C0	**31.85**
Magerbeton RCM (Mischgranulat)	815	0–22	150	C0	**42.45**
Magerbeton RCM (Mischgranulat)	816	0–22	200	C0	**53.05**
Magerbeton RCM (Mischgranulat)	817	0–22	250	C0	**63.65**
Stabi RCB (Betongranulat)	823	0–22	50	C0	**84.60**
Stabi RCB (Betongranulat)	824	0–22	100	C0	**90.20**
Magerbeton RCB (Betongranulat)	825	0–22	150	C0	**95.50**
Magerbeton RCB (Betongranulat)	826	0–22	200	C0	**100.80**
Magerbeton RCB (Betongranulat)	827	0–22	250	C0	**106.10**
Magerbeton	620	0–16	100	C0	**160.50**
Magerbeton	621	0–16	150	C0	**168.10**
Magerbeton	622	0–16	200	C0	**175.80**
Magerbeton	623	0–16	250	C0	**183.40**
Magerbeton	624	0–16	300	C0	**192.85**
Magerbeton	629	0–32	50	C0	**147.50**
Magerbeton	630	0–32	100	C0	**155.30**
Magerbeton	631	0–32	150	C0	**163.–**
Magerbeton	632	0–32	200	C0	**170.70**
Magerbeton	633	0–32	250	C0	**182.25**
Magerbeton	634	0–32	300	C0	**191.60**
Überzug	608	0–4	250	erdfeucht	**189.40**
Überzug	600	0–4	300	erdfeucht	**198.85**
Überzug	601	0–4	350	erdfeucht	**208.55**
Überzug	602	0–4	400	erdfeucht	**217.50**
Überzug	603	0–4	450	erdfeucht	**226.85**
Überzug	612	0–8	250	erdfeucht	**189.40**
Überzug	613	0–8	300	erdfeucht	**198.85**
Überzug	614	0–8	350	erdfeucht	**208.55**
Überzug	615	0–8	400	erdfeucht	**217.50**
Überzug	618	0–8	450	erdfeucht	**226.85**
Splittbeton	522	4–8	150		**179.30**
Splittbeton	523	4–8	200		**188.60**
Splittbeton	524	4–8	250		**197.95**
Sicherbeton	503	4–8	150		**175.45**
Sicherbeton	504	4–8	200		**182.95**
Sicherbeton	505	4–8	250		**190.65**
Sicherbeton	513	8–16	150		**163.40**
Sicherbeton	514	8–16	200		**171.10**
Sicherbeton	515	8–16	250		**178.70**
Sicherbeton	649	16–32	75		**148.20**
Sicherbeton	650	16–32	100		**152.20**
Sicherbeton	651	16–32	150		**159.55**
Sicherbeton	652	16–32	200		**167.35**
Geröllbeton	659	32–45	75		**145.–**
Geröllbeton	660	32–45	100		**148.85**
Geröllbeton	661	32–45	150		**156.55**
Geröllbeton	662	32–45	200		**163.95**

Preise in Schweizer Franken exkl. MWST

Stabi RCM aus Mischgranulat ist gemäss Norm als «gebundenes Gemisch» einsetzbar (SN 640 509a/EN 13286-41).

SÜGB ASMP

Unsere Werksproduktionskontrolle wird gemäss den SN EN Normen durchgeführt und durch den SÜGB überwacht und zertifiziert.

(Schweizerischer Überwachungsverband für Gesteinsbaustoffe)

Garantien für Beton nach Zementgehalt und Korngrösse

Für diese Betonsorten wird die Garantie für die exakte Dosierung der einzelnen Betonkomponenten übernommen.

Garantien für erwartete Frisch- oder Festbetoneigenschaften können nicht abgegeben werden.

Diese Betonsorten durchlaufen kein Prüfprozedere im Sinne der Norm SN EN 206.

Mörtel ohne Normenbindung

Disposition **056 485 70 80**

Mörtel Lieferortschaften auf Seite 9

Bezeichnung	Mindestbindemittelgehalt	Richtwert Festigkeit	Anwendung	Fr. /m³
M 15 Mauermörtel	330 kg/m³	15 N/mm²	für jedes Mauerwerk	**281.15**
M 20 Zargenmörtel	360 kg/m³	20 N/mm²	für Türzargen	**323.55**
Zuschlag unter 1 m³				**64.50**

Bestellung und Lieferung / Bestellung am Vortag bis 16.00 Uhr, Lieferung morgens ab 06.00 Uhr

Konstruktionsbeton ohne Normenbindung (Primärmaterial)

Eigenschaft	Sorte	Korngrösse	Bindemittel CEM, kg/m³	Konsistenz	Fr. /m³
Konstruktionsbeton Kran	680	0–32	300	C3	**190.05**
Konstruktionsbeton Kran W/Z red	681	0–32	300	C3	**211.35**
Konstruktionsbeton Pump	683	0–32	320	C3	**193.35**
Konstruktionsbeton Pump W/Z red	684	0–32	320	C3	**214.35**
Konstruktionsbeton Kran	670	0–16	330	C3	**203.25**
Konstruktionsbeton Kran W/Z red	671	0–16	330	C3	**225.70**
Konstruktionsbeton Pump	673	0–16	330	C3	**205.55**
Konstruktionsbeton Pump W/Z red	674	0–16	330	C3	**228.60**
Hydrolith-Beton Kran	460	0–32	260+50	C3	**187.95**
Hydrolith-Beton Kran W/Z red	461	0–32	280+50	C3	**209.25**
Hydrolith-Beton Pump	463	0–32	270+50	C3	**191.30**
Hydrolith-Beton Pump W/Z red	464	0–32	280+50	C3	**212.30**
Hydrolith-Beton Kran	450	0–16	290+50	C3	**201.05**
Hydrolith-Beton Kran W/Z red	451	0–16	310+50	C3	**223.60**
Hydrolith-Beton Pump	453	0–16	290+50	C3	**203.45**
Hydrolith-Beton Pump W/Z red	454	0–16	310+50	C3	**226.45**

Zusatzmittel, Zusatzstoffe und Zuschläge Beton

Zusatzmittelpreise

Verzögerer / Retarder	**Fr. 7.50 / kg**
Frostschutz	**Fr. 5.50 / kg**
Hochleistungsverflüssiger	**Fr. 7.50 / kg**
Erhärtungsbeschleuniger	**Fr. 8.– / kg**

CO_2/Energie/Rohstoffzuschlag Fr. 19.50 / m³

Winterzuschlag 1. Dezember bis Ende Februar Fr. 4.– / m³

Betonlabor

Probewürfel inkl. Druckfestigkeiten im Werk

Grundpauschale	/ Serie	**Fr. 120.–**
Herstellen von Probekörpern inkl. Schalung	/ Stk.	**Fr. 30.–**
Ausschalen der Probekörper und Transport ins Labor	/ Serie	**Fr. 125.–**
Bestimmung der Druckfestigkeiten	/ Stk.	**Fr. 60.–**

Frischbetonkontrolle

Auf Anfrage

Faser-Beton

Auf Anfrage

Preise in Schweizer Franken exkl. MWST

Beton Transportpreise

Mindestfracht pro Fuhre: 7 m³

Ortschaft	Fr. /m³
Aesch LU	31.45
Althäusern	31.–
Ammerswil	24.15
Anglikon	23.75
Aristau	31.–
Arni	32.70
Bellikon	23.95
Berikon	27.50
Besenbüren	30.80
Bettwil	30.20
Birri	32.70
Boswil	27.05
Bremgarten	24.35
Büblikon	23.10
Bünzen	28.75
Büschikon	24.15

Ortschaft	Fr. /m³
Busslingen	17.90
Büttikon	25.–
Buttwil	34.55
Dintikon	21.85
Dottikon	22.70
Eggenwil	20.60
Fahrwangen	26.85
Fischbach-Göslikon	20.60
Fislisbach	23.10
Geltwil	34.95
Hägglingen	24.55
Hendschiken	23.95
Hermetschwil-Staffeln	27.05
Hilfikon	22.30
Islisberg	35.40
Jonen	32.45

Mörtel Lieferortschaften

Ortschaft	Fr. /m³
Kallern	26.85
Künten	17.90
Mägenwil	24.35
Meisterschwanden	28.50
Mellingen	21.25
Muri	30.80
Nesselnbach	20.60
Niederrohrdorf	20.60
Niederwil	20.60
Oberlunkhofen	30.40
Oberrohrdorf	21.85
Oberwil-Lieli	30.80
Othmarsingen	26.85
Remetschwil	21.25
Rottenschwil	30.80
Rudolfstetten	30.80

Ortschaft	Fr. /m³
Rüedikon	33.95
Sarmenstorf	25.80
Schongau	32.25
Staretschwil	22.90
Stetten	16.85
Tägerig	22.30
Tennwil	30.20
Uezwil	25.–
Unterlunkhofen	29.15
Villmergen	19.60
Waldhäusern	26.85
Waltenschwil	25.–
Widen	26.85
Wohlen	22.30
Wohlenschwil	23.10
Zufikon	25.20

Weitere Ortschaften auf Anfrage

Abladezeit: 3 Minuten pro m³ inklusive.
Für folgende Minuten: Fr. 2.70 netto

Betonpumpen auf Anfrage	
Fahrmischer Förderband in Regie (5-Achser)	**260.–/Std.**

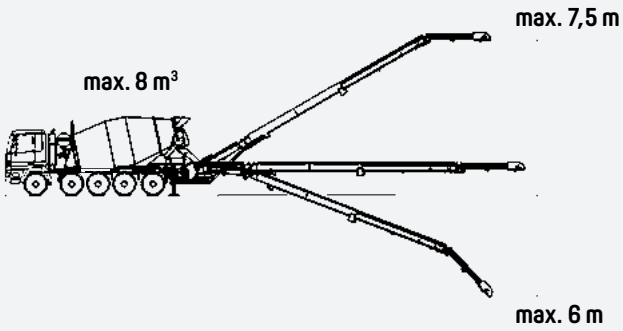

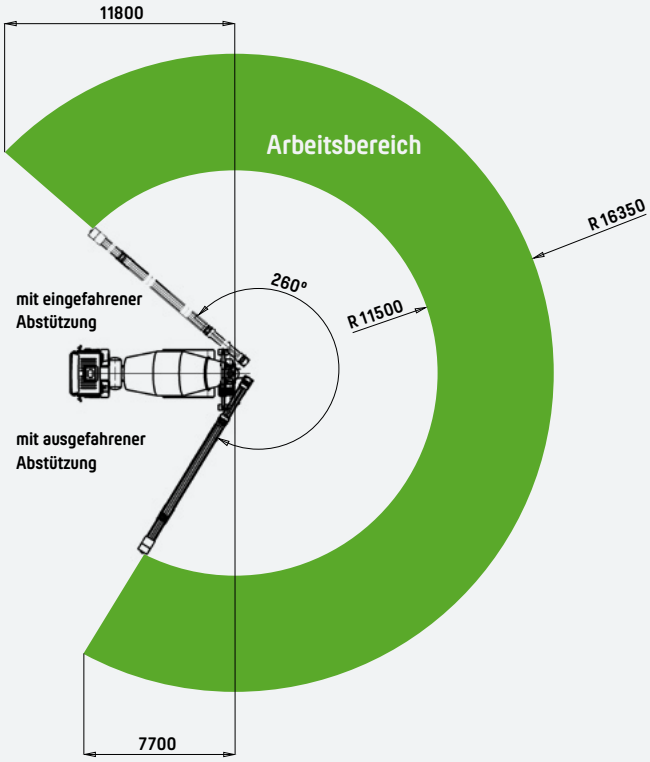

Preise in Schweizer Franken exkl. MWST