baustoff freiamt

Beton

Mörtel

Asphalt

Kies

Entsorgung

Sortenverzeichnis

Preisliste 2022

baustoff freiamt AG

Herzlich willkommen

Disposition

Beton und Mörtel

Telefon **056 485 70 80**

Gesteinskörnungen Mulden und Entsorgung

Telefon **056 485 70 85**

Asphaltmischgut

Telefon **056 633 18 36**

Beratung und Verkauf

056 485 70 90

Paul Weiss
Leiter Baustoffe
paul.weiss@baustoff-freiamt.ch

056 485 70 82

Patrick Blattmer
Leiter Verkauf
patrick.blattmer@baustoff-freiamt.ch
056 485 70 82

Markus Bolliger
Leiter Labor
markus.bolliger@baustoff-freiamt.ch
056 485 70 86

Standorte

Werk Villmergen
Kies und Beton
Nordstrasse 8
5612 Villmergen

Werk Stetten
Kies und Beton
Künterstrasse 15
5608 Stetten

Werk Villmergen
Asphalt
Nordstrasse 6
5612 Villmergen

baustoff freiamt

baustoff freiamt AG
Nordstrasse 6
5612 Villmergen
Tel. 056 485 70 80
CHE-105.858.829 MWST
Aargauische Kantonalbank Aarau
CH72 0076 1016 0914 7560 2
info@baustoff-freiamt.ch
baustoff-freiamt.ch

Unsere Dienstleistungen

Beton und Mörtel 06

Asphaltmischgut 10

Gesteinskörnungen 12

Entsorgung 14

Preise in Schweizer Franken exkl. MWST

Allgemeine Liefer- und Geschäftsbedingungen finden Sie unter **baustoff-freiamt.ch/agb**
Gefahrenhinweise finden Sie unter **baustoff-freiamt.ch/sicherheit**
Technische Hinweise finden Sie unter **baustoff-freiamt.ch/technik**

Beton

Nach Eigenschaften SN EN 206:2013

Sorte	NPK	Druckfestigkeits-Klasse	Expositions-Klasse	Grösstkorn	Max. W/Z	Konsistenz	Anwendung	Fr. /m³
Z030	0	C16 / 20	X0	32	–	C2 / C3	Kranbeton	**175.20**
Z060		C16 / 20	X0	16	–	C2 / C3	Kranbeton	**180.90**
A230-0	A	C25 / 30	XC1, XC2	32	0.65	C2 / C3	Kranbeton	**184.80**
A230-0		C25 / 30	XC1, XC2	32	0.65	F4	Kranbeton	**186.80**
A231-0		C25 / 30	XC1, XC2	32	0.65	F4	Pumpbeton	**190.–**
A232-0		C25 / 30	XC1, XC2	32	0.65	F5 (LVB)	leichtverd. Beton Kran/Pump	**191.50**
A231-4		C25 / 30	XC1, XC2	32	0.65	C3 / F4	Sichtbeton Kran/Pump	**193.50**
A260-0		C25 / 30	XC1, XC2	16	0.65	C2 / C3	Kranbeton	**197.40**
A260-0		C25 / 30	XC1, XC2	16	0.65	F4	Kranbeton	**199.50**
A261-0		C25 / 30	XC1, XC2	16	0.65	F4	Pumpbeton	**201.70**
A262-0		C25 / 30	XC1, XC2	16	0.65	F5 (LVB)	leichtverd. Beton Kran/Pump	**203.80**
A261-4		C25 / 30	XC1, XC2	16	0.65	C3 / F4	Sichtbeton Kran/Pump	**205.80**
B230-A	B	C25 / 30	XC3	32	0.60	C2 / C3 / F4	Kranbeton	**192.90**
B231-A		C25 / 30	XC3	32	0.60	C3 / F4	Pumpbeton	**196.–**
B230-0		C25 / 30	XC3	32	0.55	C3 / F4	Kranbeton Weisse Wanne	**195.–**
B231-0		C25 / 30	XC3	32	0.55	C3 / F4	Pumpbeton Weisse Wanne	**198.–**
B234-0		C25 / 30	XC3	32	0.55	C3	Monobeton Pump	**211.50**
B260-A		C25 / 30	XC3	16	0.60	C2 / C3 / F4	Kranbeton	**204.60**
B261-A		C25 / 30	XC3	16	0.60	C3 / F4	Pumpbeton	**207.60**
B260-0		C25 / 30	XC3	16	0.55	C3 / F4	Kranbeton Weisse Wanne	**206.60**
B261-0		C25 / 30	XC3	16	0.55	C3 / F4	Pumpbeton Weisse Wanne	**209.70**
B264-0		C25 / 30	XC3	16	0.55	C3	Monobeton Pump	**227.30**
C330-0	C	C30 / 37	XC4, XF1	32	0.50	C2 / C3 / F4	Kranbeton	**205.30**
C331-0		C30 / 37	XC4, XF1	32	0.50	C3 / F4	Pumpbeton	**208.10**
C331-4		C30 / 37	XC4, XF1	32	0.50	C3 / F4	Sichtbeton Kran/Pump	**218.50**
C333-0		C30 / 37	XC4, XF1	32	0.50	C3	Monobeton Kran	**217.80**
C334-0		C30 / 37	XC4, XF1	32	0.50	C3	Monobeton Pump	**220.90**
C431-0		C35 / 45	XC4, XF1	32	0.50	C3	Stützenbeton Kran/Pump	**216.40**
C360-0		C30 / 37	XC4, XF1	16	0.50	C2 / C3 / F4	Kranbeton	**219.–**
C361-0		C30 / 37	XC4, XF1	16	0.50	C3 / F4	Pumpbeton	**221.80**
C361-4		C30 / 37	XC4, XF1	16	0.50	C3 / F4	Sichtbeton Kran/Pump	**231.–**
C363-0		C30 / 37	XC4, XF1	16	0.50	C3	Monobeton Kran	**231.70**
C364-0		C30 / 37	XC4, XF1	16	0.50	C3	Monobeton Pump	**234.70**
C461-0		C35 / 45	XC4, XF1	16	0.50	C3	Stützenbeton Kran/Pump	**228.90**
C365-0		C30 / 37	XC4, XF1	16	0.50	SVB (SCC)	selbstverdichtender Beton	**285.90**
D231-0	D,T1	C25 / 30	XC4, XD1, XF2	32	0.50	C3 / F4	Kranbeton / Pumpbeton	**236.60**
D261-0		C25 / 30	XC4, XD1, XF2	16	0.50	C3 / F4	Kranbeton / Pumpbeton	**248.30**
F331-0	F, T3	C30 / 37	XC4, XD3, XF2	32	0.45	C2 / C3 / F4	Kranbeton / Pumpbeton	**243.20**
F361-0		C30 / 37	XC4, XD3, XF2	16	0.45	C3	Kranbeton / Pumpbeton	**255.–**
G331-0	G, T4	C30 / 37	XC4, XD3, XF4	32	0.45	C2 / C3	Kranbeton / Pumpbeton	**246.30**
G361-0		C30 / 37	XC4, XD3, XF4	16	0.45	C2 / C3	Kranbeton / Pumpbeton	**258.10**
H236-0	H	C25 / 30		32	0.50	F5	Pfahlbeton (trocken)	**218.20**
I237-0	I	C25 / 30		32	0.50	F5	Pfahlbeton (unter Wasser)	**230.50**

Mindestmischmenge 0,3 m³ / 1.0 m³ für Sorte C365-0. Für sämtliche Betonsorten ist die Chloridgehaltsklasse Cl 0.1 massgebend.
Bei weichen Betonen mit Konsistenz F4 und weicher können leichte GK aufschwimmen.

Preise in Schweizer Franken exkl. MWST

Festigkeitsentwicklung

Alle in der Preisliste aufgeführten Betone nach Eigenschaften entsprechen mindestens der Festigkeitsentwicklung «mittel». Für selbstverdichtenden Beton gilt eine «langsame» Festigkeitsentwicklung.
Die mindest erreichbare Festigkeitsentwicklung gemäss SN EN 206 wird garantiert. Generell gilt, dass die Festigkeitsentwicklung abhängig ist von der ahtuellen Einbausituation und den Witterungsverhältnissen.

Nach Zementgehalt und Gesteinskörnung

Eigenschaft	Sorte	Korngrösse	Bindemittel CEM, kg/m³	Konsistenz	Fr./m³
Stabi RCM (Mischgranulat)	804	0–22	50	C0	**20.40**
Stabi RCM (Mischgranulat)	805	0–22	75	C0	**25.50**
Stabi RCM (Mischgranulat)	806	0–22	100	C0	**30.60**
Magerbeton RCM (Mischgranulat)	815	0–22	150	C0	**40.80**
Magerbeton RCM (Mischgranulat)	816	0–22	200	C0	**51.–**
Magerbeton RCM (Mischgranulat)	817	0–22	250	C0	**61.20**
Stabi RCB (Betongranulat)	823	0–22	50	C0	**81.60**
Stabi RCB (Betongranulat)	824	0–22	100	C0	**86.70**
Magerbeton RCB (Betongranulat)	825	0–22	150	C0	**91.80**
Magerbeton RCB (Betongranulat)	826	0–22	200	C0	**96.90**
Magerbeton RCB (Betongranulat)	827	0–22	250	C0	**102.–**
Magerbeton	620	0–16	100	C0	**154.30**
Magerbeton	621	0–16	150	C0	**161.60**
Magerbeton	622	0–16	200	C0	**169.–**
Magerbeton	623	0–16	250	C0	**176.30**
Magerbeton	624	0–16	300	C0	**185.40**
Magerbeton	629	0–32	50	C0	**141.80**
Magerbeton	630	0–32	100	C0	**149.30**
Magerbeton	631	0–32	150	C0	**156.70**
Magerbeton	632	0–32	200	C0	**164.10**
Magerbeton	633	0–32	250	C0	**175.20**
Magerbeton	634	0–32	300	C0	**184.20**
Überzug	608	0–4	250	erdfeucht	**182.10**
Überzug	600	0–4	300	erdfeucht	**191.20**
Überzug	601	0–4	350	erdfeucht	**200.50**
Überzug	602	0–4	400	erdfeucht	**209.10**
Überzug	603	0–4	450	erdfeucht	**218.10**
Überzug	612	0–8	250	erdfeucht	**182.10**
Überzug	613	0–8	300	erdfeucht	**191.20**
Überzug	614	0–8	350	erdfeucht	**200.50**
Überzug	615	0–8	400	erdfeucht	**209.10**
Überzug	618	0–8	450	erdfeucht	**218.10**
Splittbeton	522	4–8	150		**172.40**
Splittbeton	523	4–8	200		**181.30**
Splittbeton	524	4–8	250		**190.30**
Sicherbeton	503	4–8	150		**168.70**
Sicherbeton	504	4–8	200		**175.90**
Sicherbeton	505	4–8	250		**183.30**
Sicherbeton	513	8–16	150		**157.10**
Sicherbeton	514	8–16	200		**164.50**
Sicherbeton	515	8–16	250		**171.80**
Sicherbeton	649	16–32	75		**142.50**
Sicherbeton	650	16–32	100		**146.30**
Sicherbeton	651	16–32	150		**153.40**
Sicherbeton	652	16–32	200		**160.90**
Geröllbeton	659	32–45	75		**139.40**
Geröllbeton	660	32–45	100		**143.10**
Geröllbeton	661	32–45	150		**150.50**
Geröllbeton	662	32–45	200		**157.60**

Preise in Schweizer Franken exkl. MWST

Stabi RCM aus Mischgranulat ist gemäss Norm als «gebundenes Gemisch» einsetzbar (SN 640 509a/EN 13286-41).

SÜGB ASMP

Unsere Werksproduktionskontrolle wird gemäss den SN EN Normen durchgeführt und durch den SÜGB überwacht und zertifiziert.

(Schweizerischer Überwachungsverband für Gesteinsbaustoffe)

Garantien für Beton nach Zementgehalt und Korngrösse

Für diese Betonsorten wird die Garantie für die exakte Dosierung der einzelnen Betonkomponenten übernommen.

Garantien für erwartete Frisch- oder Festbetoneigenschaften können nicht abgegeben werden.

Diese Betonsorten durchlaufen kein Prüfprozedere im Sinne der Norm SN EN 206.

Mörtel ohne Normenbindung

Disposition **056 485 70 80**

Mörtel Lieferortschaften auf Seite 9

Bezeichnung	Mindestbindemittelgehalt	Richtwert Festigkeit	Anwendung	Fr. /m³
M 15 Mauermörtel	330 kg/m³	15 N/mm²	für jedes Mauerwerk	**270.30**
M 20 Zargenmörtel	360 kg/m³	20 N/mm²	für Türzargen	**311.10**
Zuschlag unter 1 m³				**62.–**

Bestellung und Lieferung / Bestellung am Vortag bis 16.00 Uhr, Lieferung morgens ab 06.00 Uhr / Mörtelkübel 200l auf Anfrage

Konstruktionsbeton ohne Normenbindung (Primärmaterial)

Eigenschaft	Sorte	Korngrösse	Bindemittel CEM, kg/m³	Konsistenz	Fr. /m³
Konstruktionsbeton Kran	680	0–32	280	C3	**182.70**
Konstruktionsbeton Kran W/Z red	681	0–32	300	C3	**203.20**
Konstruktionsbeton Pump	683	0–32	320	C3	**185.90**
Konstruktionsbeton Pump W/Z red	684	0–32	320	C3	**206.10**
Konstruktionsbeton Kran	670	0–16	310	C3	**195.40**
Konstruktionsbeton Kran W/Z red	671	0–16	330	C3	**217.–**
Konstruktionsbeton Pump	673	0–16	320	C3	**197.60**
Konstruktionsbeton Pump W/Z red	674	0–16	330	C3	**219.80**
Hydrolith-Beton Kran	460	0–32	260+50	C3	**180.70**
Hydrolith-Beton Kran W/Z red	461	0–32	280+50	C3	**201.20**
Hydrolith-Beton Pump	463	0–32	270+50	C3	**183.90**
Hydrolith-Beton Pump W/Z red	464	0–32	280+50	C3	**204.10**
Hydrolith-Beton Kran	450	0–16	290+50	C3	**193.30**
Hydrolith-Beton Kran W/Z red	451	0–16	310+50	C3	**215.–**
Hydrolith-Beton Pump	453	0–16	290+50	C3	**195.60**
Hydrolith-Beton Pump W/Z red	454	0–16	310+50	C3	**217.70**

Zusatzmittel, Zusatzstoffe und Zuschläge Beton

Zusatzmittelpreise

Verzögerer / Retarder	**Fr. 7.50 / kg**
Frostschutz	**Fr. 5.50 / kg**
Hochleistungsverflüssiger	**Fr. 7.50 / kg**
Erhärtungsbeschleuniger	**Fr. 8.– / kg**

Zementpreise

Mehrdosierung
Zement **Fr. 28.– / 100 kg**

Zusatzstoffpreise (ZS)

Mehrdosierung
Hydrolith F200 (Puzzolan) **Fr. 25.– / 100 kg**

CO_2/Energiezuschlag Fr. 3.– /m³

Winterzuschlag 1. Dezember bis Ende Februar Fr. 4.– /m³

Betonlabor

Probewürfel inkl. Druckfestigkeiten im Werk

Grundpauschale	/ Serie	**Fr. 120.–**
Herstellen von Probekörpern inkl. Schalung	/ Stk.	**Fr. 30.–**
Ausschalen der Probekörper und Transport ins Labor	/ Serie	**Fr. 125.–**
Bestimmung der Druckfestigkeiten	/ Stk.	**Fr. 60.–**

Frischbetonkontrolle

Auf Anfrage

Faser-Beton

Auf Anfrage

Preise in Schweizer Franken exkl. MWST

Beton Transportpreise

Mindestfracht pro Fuhre: 7 m³

Ortschaft	Fr. /m³
Aesch LU	30.20
Althäusern	29.80
Ammerswil	23.20
Anglikon	22.80
Aristau	29.80
Arni	31.40
Bellikon	23.–
Berikon	26.40
Besenbüren	29.60
Bettwil	29.–
Birri	31.40
Boswil	26.–
Bremgarten	23.40
Büblikon	22.20
Bünzen	27.60
Büschikon	23.20
Busslingen	17.20

Ortschaft	Fr. /m³
Büttikon	24.–
Buttwil	33.20
Dintikon	21.–
Dottikon	21.80
Eggenwil	19.80
Fahrwangen	25.80
Fischbach-Göslikon	19.80
Fislisbach	22.20
Geltwil	33.60
Hägglingen	23.60
Hendschiken	23.–
Hermetschwil-Staffeln	26.–
Hilfikon	21.40
Islisberg	34.–
Jonen	31.20
Kallern	25.80
Künten	17.20

Mörtel Lieferortschaften

Ortschaft	Fr. /m³
Mägenwil	23.40
Meisterschwanden	27.40
Mellingen	20.40
Muri	29.60
Nesselnbach	19.80
Niederrohrdorf	19.80
Niederwil	19.80
Oberlunkhofen	29.20
Oberrohrdorf	21.–
Oberwil-Lieli	29.60
Othmarsingen	25.80
Remetschwil	20.40
Rottenschwil	29.60
Rudolfstetten	29.60
Rüdikon	32.60
Sarmenstorf	24.80
Schongau	31.–

Ortschaft	Fr. /m³
Staretschwil	22.–
Stetten	16.20
Tägerig	21.40
Tennwil	29.–
Uezwil	24.–
Unterlunkhofen	28.–
Villmergen	18.80
Waldhäusern	25.80
Waltenschwil	24.–
Widen	25.80
Wohlen	21.40
Wohlenschwil	22.20
Zufikon	24.20

Weitere Ortschaften auf Anfrage

Abladezeit: 3 Minuten pro m³ inklusive.
Für folgende Minuten: Fr. 2.60 netto

Betonpumpen auf Anfrage	
Fahrmischer Förderband in Regie (5-Achser)	250.–/Std.

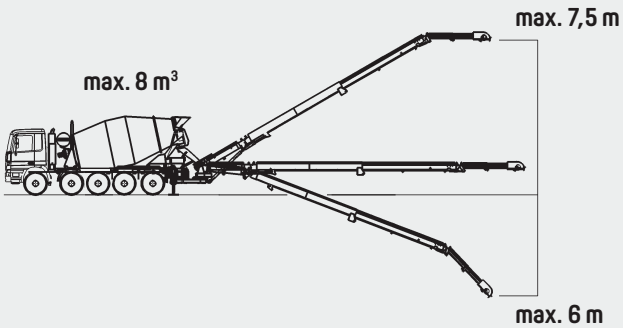

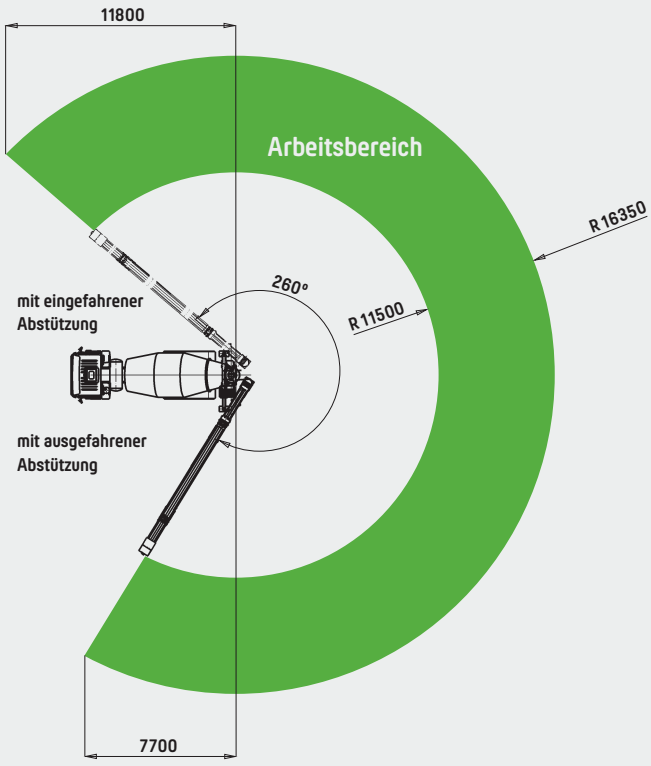

Preise in Schweizer Franken exkl. MWST

Asphaltmischgut

Mischgutsorten nach Norm

Bezeichnung	Bindemittel	Dosierung	Einheit	EP	Fr. / t
Fundationsschichten					
AC F 22	B 70 / 100	3.5 %	t	•	**118.20**
Tragschichten					
AC T 11 L	B 70/100	5.4 %	t		**153.80**
AC T 11 N	B 70/100	5.2 %	t		**152.70**
AC T 16 L	B 70/100	4.8 %	t		**135.50**
AC T 16 N	B 70/100	4.6 %	t	•	**134.50**
AC T 16 S	B 50/70	4.4 %	t	•	**135.50**
AC T 16 H	PmB	4.4 %	t	•	**141.–**
AC TDS 16 N*	B 70/100	4.8 %	t		**141.90**
AC TDS 16 S*	B 50/70	4.8 %	t		**144.10**
AC TDS 16 H*	PmB	4.8 %	t		**151.10**
AC T 22 L	B 70/100	4.4 %	t		**131.20**
AC T 22 N	B 70/100	4.2 %	t	•	**130.10**
AC T 22 S	B 50/70	4.0 %	t	•	**132.20**
AC T 22 S	PmB	4.0 %	t	•	**139.60**
AC T 22 H	PmB	4.0 %	t	•	**139.60**
AC TDS 22 N*	B 70/100	4.4 %	t		**137.70**
AC TDS 22 S*	B 50/70	4.4 %	t		**138.80**
AC TDS 22 H*	PmB	4.4 %	t		**146.90**
AC RAIL 22	B 160/220	5.2 %	t		**132.20**
AC T 16 öko*	n.n.	4.4 %	t		**116.70**
AC T 22 öko*	n.n.	4.0 %	t		**111.40**
Binderschichten					
AC B 16 S	B 50/70	4.4 %	t	•	**138.70**
AC B 16 H	PmB	4.4 %	t	•	**146.90**
AC B 22 S	B 50/70	4.0 %	t	•	**135.50**
AC B 22 H	PmB	4.0 %	t	•	**142.80**
Deckschichten					
AC 4 L	B 70/100	7.6%	t		**172.10**
AC 8 L	B 70/100	6.2%	t		**161.40**
AC 8 N	B 70/100	6.0%	t	•	**162.40**
AC 8 S	B 50/70	5.8%	t	•	**163.60**
AC 8 H	PmB	5.8%	t	•	**183.10**
AC 11 L	B 70/100	5.8%	t		**162.40**
AC 11 N	B 70/100	5.6%	t	•	**160.30**
AC 11 S	B 50/70	5.4%	t	•	**161.80**
AC 11 H	PmB	5.4%	t		**176.40**

Bezeichnung	Bindemittel	Dosierung	Einheit	EP	Fr. / t
Spezialbeläge					
SMA 8 +2 % Kalkhydrat	PmB	6.7 %	t	•	**197.30**
SMA 11 +2 % Kalkhydrat	PmB	6.5 %	t		**195.10**
SDA 4_12 +2 % Kalkhydrat	PmB	6.2 %	t	•	**186.50**
SDA 8_12 +2 % Kalkhydrat	PmB	5.8 %	t	•	**190.80**
AC MR 8 +2 % Kalkhydrat	PmB	5.8 %	t	•	**190.80**
AC MR 11 +2 % Kalkhydrat	PmB	5.6 %	t	•	**188.50**
Drainasphalte					
PA 8*	PmB	6.0 %	t	•	**189.80**
PA 11*	PmB	5.5 %	t		**184.30**
PA B 16*	PmB	4.0 %	t		**171.30**
PA B 22*	PmB	3.5 %	t		**168.10**
PA S 16*	B 70/100	3.8 %	t		**155.30**
PA S 22*	B 70/100	3.5 %	t		**153.20**

***** Nicht normenkonforme Mischgüter
• Erstprüfung vorhanden

CO_2/Energiezuschlag Fr. 5.– / t

Winterzuschlag 1. Dezember bis Ende Februar Fr. 14.– / t

Teuerung: Die Asphaltpreise basieren auf dem KBOB-Index (Basis Dezember 2015 ≙ 100), Stand Oktober 2021

Preisanpassungen infolge Änderung der Rohstoffpreise bleiben vorbehalten.

SÜGB ASMP

Unsere Werksproduktionskontrolle wird gemäss den SN EN Normen durchgeführt und durch den SÜGB überwacht und zertifiziert.
(Schweizerischer Überwachungsverband für Gesteinsbaustoffe)

Transportpreise Asphaltmischgut

Mindestfracht pro Fuhre: 16 t

Ortschaft	Fr./t
Aesch LU	11.20
Althäusern	11.80
Ammerswil	8.–
Anglikon	7.80
Aristau	12.–
Arni	15.20
Bellikon	13.20
Berikon	13.20
Besenbüren	11.–
Bettwil	10.80
Birri	12.60
Boswil	9.40
Bremgarten	10.–
Büblikon	10.80
Bünzen	10.–
Büschikon	9.80
Busslingen	11.40

Ortschaft	Fr./t
Büttikon	8.40
Buttwil	12.80
Dintikon	7.–
Dottikon	7.40
Eggenwil	11.60
Fahrwangen	9.20
Fischbach-Göslikon	9.80
Fislisbach	13.20
Geltwil	12.80
Hägglingen	8.20
Hendschiken	7.80
Hermetschwil-Staffeln	10.80
Hilfikon	7.20
Islisberg	15.80
Jonen	14.80
Kallern	9.20
Künten	11.60

Ortschaft	Fr./t
Mägenwil	9.80
Meisterschwanden	10.–
Mellingen	11.60
Muri	11.–
Nesselnbach	9.80
Niederrohrdorf	12.40
Niederwil	8.80
Oberlunkhofen	13.40
Oberrohrdorf	13.80
Oberwil-Lieli	12.40
Othmarsingen	9.20
Remetschwil	13.–
Rottenschwil	11.80
Rudolfstetten	13.20
Rüdikon	12.40
Sarmenstorf	8.80
Schongau	11.60

Ortschaft	Fr./t
Staretschwil	13.80
Stetten	10.80
Sulz bei Künten	12.40
Tägerig	10.80
Tennwil	10.80
Uezwil	8.40
Unterlunkhofen	13.20
Villmergen	6.–
Waldhäusern	9.20
Waltenschwil	8.40
Widen	12.80
Wohlen	7.20
Wohlenschwil	10.80
Zufikon	11.20

Weitere Ortschaften auf Anfrage

Abladezeit: 20 Minuten pro Fuhre inklusive.
Für folgende Minuten: Fr. 2.60 netto
Lieferungen bei mehreren Abladestellen in Regie.

Regieansätze Transporte: Asphaltmischgut

LKW mit Thermomulde 2-Achs	Fr. 150.–/h
LKW mit Thermomulde 4-Achs	Fr. 175.–/h
LKW mit Thermomulde 5-Achs	Fr. 195.–/h

Als beanspruchte Zeit gilt bei Einzelfuhren die Zeit ab Wegfahrt des Fahrzeuges von seinem normalen Standort bis zur Rückkehr dorthin. Bei ganztägiger Beschäftigung gilt als verrechenbare Anzahl von Stunden die Zeit vom Eintreffen des Fahrzeuges im Werk bis zur Entlassung im Werk.

Produktion und Lieferungen ausserhalb der regulären Öffnungszeiten

Auf Anfrage

Samstag-Arbeit	
Werk: pauschal	Fr. 250.–/h
Mindestzuschlag	Fr. 500.–
Transportzuschlag	Fr. 25.–/h
Sonntag-Arbeit	
Werk: pauschal	Fr. 300.–/h
Mindestzuschlag	Fr. 600.–
Transportzuschlag	Fr. 35.–/h
Nachtarbeit ab 20.00 bis 06.00 Uhr	
Werk: pauschal	Fr. 350.–/h
Mindestzuschlag	Fr. 700.–
Transportzuschlag	Fr. 20.–/h

Preise in Schweizer Franken exkl. MWST

Gesteinskörnungen

Gesteinskörnungen nach Normen (SN EN 12620/SN 670 102-NA/SN EN 13043/SN 670 103-NA)

Bezeichnung	Korngrösse	ab Werk, Fr./m³	ca. Schüttdichte, t/m³	ab Werk, Fr./t
Mischsand gewaschen	0–4 mm	77.20	1.55	**49.80**
Rundkies	4–8 mm	74.25	1.56	**47.60**
Rundkies	8–16 mm	64.–	1.58	**40.50**
Rundkies	16–32 mm	57.90	1.60	**36.20**
Rundkies	32–45 mm	41.05	1.61	**25.50**
Mischsand gewaschen	0–8 mm	80.45	1.55	**51.90**
Betonkies	0–16 mm	71.80	1.76	**40.80**
Betonkies	0–32 mm	67.–	1.81	**37.–**
Brechsand	0–2 mm	81.75	1.50	**54.50**
Splitt	2–4 mm		1.34	**61.90**
Splitt	4–8 mm	79.05	1.34	**59.–**
Splitt	8–11 mm	77.–	1.38	**55.80**
Splitt	11–16 mm	74.35	1.40	**53.10**
Splitt	16–22 mm	73.70	1.42	**51.90**

Gesteinskörnungen werden in Tonnen fakturiert. Mindestens 50 % Rundanteile im Rundkies.

(keine Norm)

SÜGB ASMP

Unsere Werksproduktionskontrolle wird gemäss den SN EN Normen durchgeführt und durch den SÜGB überwacht und zertifiziert.

(Schweizerischer Überwachungsverband für Gesteinsbaustoffe)

Ungebundene Gemische nach Normen (SN EN 13242/SN 670 119-NA)

Bezeichnung	Korngrösse	ab Werk, Fr./m³	ca. Schüttdichte, t/m³	ab Werk, Fr./t
UG (primär)	0–45 mm	31.45	1.70	**18.50**
RC-Kiesgemisch B	0–45 mm	20.50	1.55	**13.20**

(Gebundene Gemische: siehe Seite 7, Stabi RCM Mischgranulat)

Sonstige Gesteinskörnungen

Bezeichnung	Korngrösse	ab Werk, Fr./m³	ca. Schüttdichte, t/m³	ab Werk, Fr./t
Sand gewaschen (Spielsand)	0–1 mm	71.75	1.55	**46.30**
Leitungssand ungewaschen	0–6 mm	42.30	1.50	**28.20**
Leitungskies ungewaschen	0–16 mm	40.–	1.60	**25.–**
Wegkies bindig	0–22 mm	30.60	1.70	**18.–**
Kiessand (Planiekies)	0–25 mm	39.05	1.60	**24.40**
Kies ab Wand unsortiert		19.60	1.92	**10.20**
Bollensteine unsortiert		31.20	1.66	**18.80**

nur Werk Stetten

Recycling Gesteinskörnungen

Bezeichnung	Korngrösse	ab Werk, Fr./m³	ca. Schüttdichte, t/m³	ab Werk, Fr./t
RC-Kiesgemisch B	0–22 mm	23.55	1.55	**15.20**
RC-Mischgranulat	0–22 mm	7.75	1.55	**5.–**
RC-Betongranulat	0–22 mm	23.25	1.55	**15.–**
RC-Asphaltgranulat	0–22 mm	gratis	1.55	**gratis**
RC-Gemisch S	0–22 mm	gratis	1.55	**gratis**
RC-Gemisch S	0–45 mm	gratis	1.55	**gratis**

Preise in Schweizer Franken exkl. MWST

Transportpreise Gesteinskörnungen Lieferung mit Kipper

Mindestfracht pro Fuhre: 16 t

Ortschaft	Fr./t
Aesch LU	13.20
Althäusern	9.40
Ammerswil	10.–
Anglikon	6.80
Aristau	9.40
Arni	10.–
Bellikon	6.40
Berikon	7.80
Besenbüren	9.20
Bettwil	11.60
Birri	10.–
Boswil	9.40
Bremgarten	6.60
Büblikon	6.–
Bünzen	8.60
Büschikon	6.40

Ortschaft	Fr./t
Busslingen	3.80
Büttikon	8.20
Buttwil	12.60
Dintikon	8.–
Dottikon	7.80
Eggenwil	4.80
Fahrwangen	10.80
Fischbach-Göslikon	4.80
Fislisbach	6.–
Geltwil	12.60
Hägglingen	7.20
Hendschiken	8.60
Hermetschwil-Staffeln	7.60
Hilfikon	8.60
Islisberg	11.20
Jonen	10.–

Ortschaft	Fr./t
Kallern	10.–
Künten	3.80
Mägenwil	6.60
Meisterschwanden	11.20
Mellingen	5.20
Muri	11.–
Nesselnbach	4.80
Niederrohrdorf	4.80
Niederwil	4.80
Oberlunkhofen	9.20
Oberrohrdorf	5.40
Oberwil-Lieli	9.20
Othmarsingen	8.–
Remetschwil	5.20
Rottenschwil	9.20
Rudolfstetten	9.20

Ortschaft	Fr./t
Rüdikon	13.40
Sarmenstorf	9.60
Schongau	13.20
Staretschwil	5.80
Stetten	3.40
Tägerig	5.60
Tennwil	11.60
Uezwil	9.20
Unterlunkhofen	8.60
Villmergen	8.20
Waldhäusern	8.80
Waltenschwil	8.20
Widen	7.60
Wohlen	6.80
Wohlenschwil	6.–
Zufikon	6.80

Weitere Ortschaften auf Anfrage

Abladezeit: 10 Minuten pro Fuhre inklusive.
Für folgende Minuten: Fr. 2.60 netto

Lieferungen zum Abkübeln

Mindestfracht pro Fuhre: 16 t

Zuschlag für Lieferungen zum Abkübeln	**Fr. 4.– / t**

Abladezeit: 2 Minuten pro t inklusive. Für folgende Minuten: Fr. 2.60 netto

Kiesmaterial in Big Bags

Materialverladung in Big Bag	Pauschal	**30.– / Stk.**
Einweg-Big Bag 90 × 90 × 100 mm	bis 1'500 kg	**20.– / Stk.**

Regieansätze Transporte: Beton und Gesteinskörnungen

4-Achs Kipper	**Fr. 170.– / h**	
5-Achs Kipper	**Fr. 185.– / h**	
4-Achs Hakengerät	**Fr. 175.– / h**	
5-Achs Hakengerät	**Fr. 190.– / h**	
4-Achs Silofahrzeug	**Fr. 175.– / h**	
5-Achs Silofahrzeug	**Fr. 192.– / h**	
4-Achs Fahrmischer	**Fr. 170.– / h**	
5-Achs Fahrmischer	**Fr. 185.– / h**	
5-Achs Fahrmischer mit Förderband	**Fr. 250.– / h**	Details zum Arbeitsbereich, siehe Grafik Seite 9

Preise in Schweizer Franken exkl. MWST

Entsorgung

Transporte ab Baustelle mit Kipper

Mindestfracht pro Fuhre: 16 t
Deponieort: 5608 Stetten

Ortschaft	Fr./t
Aesch LU	**14.20**
Althäusern	**10.40**
Ammerswil	**11.–**
Anglikon	**7.80**
Aristau	**10.40**
Arni	**11.–**
Bellikon	**7.40**
Berikon	**8.80**
Besenbüren	**10.20**
Bettwil	**12.60**
Birri	**11.–**
Boswil	**10.40**
Bremgarten	**7.60**
Büblikon	**7.–**
Bünzen	**9.60**
Büschikon	**7.40**

Ortschaft	Fr./t
Busslingen	**4.80**
Büttikon	**9.20**
Buttwil	**13.60**
Dintikon	**9.–**
Dottikon	**8.80**
Eggenwil	**5.80**
Fahrwangen	**11.80**
Fischbach-Göslikon	**5.80**
Fislisbach	**7.–**
Geltwil	**13.60**
Hägglingen	**8.20**
Hendschiken	**9.60**
Hermetschwil-Staffeln	**8.60**
Hilfikon	**9.80**
Islisberg	**12.20**
Jonen	**11.–**

Ortschaft	Fr./t
Kallern	**11.–**
Künten	**4.80**
Mägenwil	**7.60**
Meisterschwanden	**12.20**
Mellingen	**6.20**
Muri	**12.–**
Nesselnbach	**5.80**
Niederrohrdorf	**5.80**
Niederwil	**5.80**
Oberlunkhofen	**10.20**
Oberrohrdorf	**6.40**
Oberwil-Lieli	**10.20**
Othmarsingen	**9.–**
Remetschwil	**6.20**
Rottenschwil	**10.20**
Rudolfstetten	**10.20**

Ortschaft	Fr./t
Rüdikon	**14.40**
Sarmenstorf	**10.60**
Schongau	**14.20**
Staretschwil	**7.–**
Stetten	**4.40**
Tägerig	**6.60**
Tennwil	**12.60**
Uezwil	**10.20**
Unterlunkhofen	**9.60**
Villmergen	**9.20**
Waldhäusern	**9.80**
Waltenschwil	**9.20**
Widen	**8.60**
Wohlen	**7.80**
Wohlenschwil	**7.–**
Zufikon	**7.80**

Weitere Ortschaften auf Anfrage

Beladezeit: 20 Minuten pro Fuhre inklusive.
Für folgende Minuten: Fr. 2.60 netto

Entsorgungsgebühren

Standort Villmergen, nur Kleinmengen ab Lieferwagen, keine LKW

Bezeichnung	PAK im Asphalt mg/kg	Fr./m³	ca. Schüttdichte t/m³	Fr./t
Aushub trocken unverschmutzt		**28.55**	1.68	**17.–**
Aushub nass unverschmutzt		**31.90**	1.68	**19.–**
Betonabbruch unverschmutzt		**7.50**	1.50	**5.–**
Betonabbruch verschmutzt		**15.–**	1.50	**10.–**
Betonabbruch >70 cm		**96.–**	2.40	**40.–**
Mischabbruch (ohne Sonderabfälle)		**75.–**	1.50	**50.–**
Ausbauasphalt sortenrein	0–250	**62.–**	1.55	**40.–**
Ausbauasphalt sortenrein	250–1'000	**131.75**	1.55	**85.–**
Fräs-Ausbauasphalt (nur Deckschicht): Strassenaufbruch	<1'000	**178.25**	1.55	**115.–**
Strassenaufbruch (Kies, Belag, Beton)	<1'000	**178.25**	1.55	**115.–**
Kiesmaterial/Strassenkoffer		**9.50**	1.90	**5.–**
Gussasphalt: Inertstoffdeponie auswärts (Preis und Anbieter auf Anfrage)				

Jede Anlieferung von Ausbauasphalt 0 – 250 mg/kg PAK ist zwingend mit einem Nachweis (Analyse) über den PAK-Gehalt zu dokumentieren, ansonsten wird 85.– Fr./t verrechnet! Anlieferungen von mehr als 20 Tonnen Ausbauasphalt/Strassenaufbruch nur nach Rücksprache. Ansonsten kann das Material zurückgewiesen werden.

Transporte mit Mulden

Pauschalen	Zone 1	Zone 2	Zone 3
Erstmaliges Stellen einer Mulde	**Fr. 60.–**	**Fr. 70.–**	**Fr. 80.–**
Muldenmiete ab dem 31. Tag	**Fr. 5.– / Tag**	**Fr. 5.– / Tag**	**Fr. 5.– / Tag**

	Muldentyp	Inhalt in m³	Zone 1	Zone 2	Zone 3
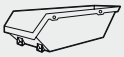	Normalmulde	4	**155.–**	**165.–**	**175.–**
	Normalmulde	7	**155.–**	**165.–**	**175.–**
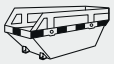	Aufsatzmulde	15	**155.–**	**165.–**	**175.–**
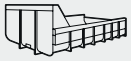	Rollmulde	10/20	**190.–**	**200.–**	**210.–**

Transportzonen

Aarau	**3**
Aesch LU	**3**
Aesch ZH	**3**
Alliswil	**3**
Althäusern	**2**
Ammerswil	**2**
Anglikon	**1**
Aristau	**2**
Arni	**3**
Auenstein	**3**
Beinwil am See	**3**
Bellikon	**1**
Bergdietikon	**3**
Berikon	**1**
Besenbüren	**1**
Bettwil	**2**
Biberstein	**3**
Birmenstorf AG	**2**
Birmensdorf ZH	**3**
Birr	**3**
Birrhard	**2**
Birri	**2**
Birrwil	**3**
Boniswil	**3**
Boswil	**1**
Bremgarten	**1**
Brunegg	**3**
Büblikon	**1**

Buchs AG	**3**
Bünzen	**1**
Büschikon	**1**
Busslingen	**1**
Büttikon	**1**
Buttwil	**3**
Dättwil	**3**
Dietikon	**3**
Dintikon	**1**
Dottikon	**1**
Dürrenäsch	**3**
Eggenwil	**1**
Egliswil	**3**
Fahrwangen	**2**
Fischbach-Göslikon	**1**
Fislisbach	**2**
Geltwil	**3**
Hägglingen	**1**
Hallwil	**3**
Hausen bei Brugg	**3**
Hendschiken	**2**
Hermetschwil-Staffeln	**1**
Hilfikon	**1**
Hunzenschwil	**3**
Islisberg	**3**
Jonen	**3**
Kallern	**1**
Killwangen	**3**

Künten	**1**
Küttigen	**3**
Lenzburg	**3**
Leutwil	**3**
Lupfig	**3**
Mägenwil	**2**
Meisterschwanden	**2**
Mellingen	**1**
Merenschwand	**3**
Möriken	**3**
Mosen	**3**
Mülligen	**3**
Muri	**2**
Nesselnbach	**1**
Neuenhof	**3**
Niederlenz	**3**
Niederrohrdorf	**1**
Niederwil	**1**
Oberlunkhofen	**2**
Oberrohrdorf	**1**
Oberwil-Lieli	**2**
Othmarsingen	**2**
Ottenbach	**3**
Remetschwil	**1**
Retterswil	**3**
Rohr	**3**
Rombach	**3**
Rottenschwil	**2**

Rudolfstetten	**2**
Rupperswil	**3**
Sarmenstorf	**2**
Schongau	**2**
Seengen	**2**
Seon	**3**
Spreitenbach	**3**
Staretschwil	**1**
Stetten	**1**
Suhr	**3**
Tägerig	**1**
Tennwil	**2**
Uezwil	**1**
Unterlunkhofen	**2**
Urdorf	**3**
Villmergen	**1**
Waldhäusern	**1**
Waltenschwil	**1**
Wettingen	**3**
Widen	**1**
Wildegg	**3**
Windisch	**3**
Wohlen	**1**
Wohlenschwil	**1**
Würenlos	**3**
Zufikon	**1**

baustoff freiamt

Öffnungszeiten

Werkplatz Stetten

Werköffnungszeiten Kies, Beton und RC-Platz (Materialabgabezeiten)*								
10.01.2022	bis	04.02.2022	07.45	bis	11.45	13.00	bis	16.30
07.02.2022	bis	04.03.2022	07.30	bis	11.45	13.00	bis	16.45
07.03.2022	bis	09.09.2022	07.00	bis	11.45	13.00	bis	16.45
12.09.2022	bis	04.11.2022	07.30	bis	11.45	13.00	bis	16.45
07.11.2022	bis	22.12.2022	07.45	bis	11.45	13.00	bis	16.30
23.12.2022			07.45	bis	11.45	Nachmittag geschl.		

Disposition (Telefone werden bedient)*								
10.01.2022	bis	04.02.2022	07.30	bis	12.00	13.00	bis	16.45
07.02.2022	bis	04.03.2022	07.15	bis	12.00	13.00	bis	17.00
07.03.2022	bis	09.09.2022	06.45	bis	12.00	13.00	bis	17.00
12.09.2022	bis	04.11.2022	07.15	bis	12.00	13.00	bis	17.00
07.11.2022	bis	22.12.2022	07.30	bis	12.00	13.00	bis	16.45
23.12.2022			07.45	bis	11.45	Nachmittag geschl.		

Produktion ausserhalb dieser Öffnungszeiten auf Anfrage
*Freitage jeweils 15 Minuten früher geschlossen
Vor Feiertagen jeweils 1 Stunde früher geschlossen

Werkplatz Villmergen

Betonwerk Villmergen

Öffnungszeiten Kies, Beton (Materialabgabezeiten)*								
10.01.2022	bis	04.02.2022	07.45	bis	11.45	13.00	bis	16.30
07.02.2022	bis	04.03.2022	07.30	bis	11.45	13.00	bis	16.45
07.03.2022	bis	09.09.2022	07.00	bis	11.45	13.00	bis	16.45
12.09.2022	bis	04.11.2022	07.30	bis	11.45	13.00	bis	16.45
07.11.2022	bis	22.12.2022	07.45	bis	11.45	13.00	bis	16.30
23.12.2022			07.45	bis	11.45	Nachmittag geschl.		

Produktion ausserhalb dieser Öffnungszeiten auf Anfrage

Asphaltwerk Villmergen

Sommeröffnungszeiten Asphaltmischwerk wie Betonwerk Villmergen					
Winteröffnungszeiten:					
Januar	geschlossen / nach Witterung auf Anfrage				
Februar	2022	07.30	bis	12.00	nachmittags geschl.
November	2022	07.30	bis	12.00	nachmittags geschl.
Dezember	bis 23.12.2022	07.30	bis	12.00	nachmittags geschl.
Produktion ausserhalb dieser Öffnungszeiten auf Anfrage					

Feiertage, Revisionen und Betriebsferien

		Werk Stetten Kies und Beton	Werk Villmergen Kies und Beton	Werk Villmergen Asphalt
bis 07.01.2022	Betriebsferien	geschlossen	geschlossen	geschlossen
10.01.2022 bis 21.01.2022	Revision	**offen**	geschlossen	geschlossen
24.01.2022 bis 28.01.2022	Revision	**offen**	**offen**	geschlossen
15.04.22	Karfreitag	geschlossen	geschlossen	geschlossen
18.04.22	Ostermontag	geschlossen	geschlossen	geschlossen
26.05.22	Auffahrt	geschlossen	geschlossen	geschlossen
27.05.22	Freitag nach Auffahrt	**offen**	geschlossen	geschlossen
06.06.22	Pfingstmontag	geschlossen	geschlossen	geschlossen
16.06.22	Fronleichnam	geschlossen	geschlossen	geschlossen
17.06.22	Freitag nach Fronleichnam	**offen**	geschlossen	geschlossen
01.08.22	Nationalfeiertag	geschlossen	geschlossen	geschlossen
24.12.2022 bis 06.01.2023	Betriebsferien	geschlossen	geschlossen	geschlossen

KOMMPAKT.CH